第49回新潟市中学校インドアソフトテニス大会
令和　8年　1月　25日
黒埼地区体育館

中学女子

1 笠原・山田（西川中学校・SSS）
2 塚越・髙野（新潟UCHINO）
3 阿部・古島（東新潟中学校）
4 佐藤・山口（亀田ソフトテニスクラブ）
5 髙橋・風間（小新中学校）
6 木津・落合（白南中学校）
7 藤井・田村（石山中学校）
8 渡辺・髙橋（小針中学校）
9 森田・藤井（小須戸中学校）
10 齋藤・佐藤（早通中学校）
11 松本・風間（Ｎ３）
12 武田・小野（山潟中学校）
13 大滝・西潟（柳都中学校）
14 石川・青柳（五十嵐STC）
15 津畑・波田野（鳥屋野STC）
16 澤井・戸井田（西川中学校）
17 阿久津・小谷野（新津第五中学校）
18 稲葉・栗山（内野中学校）
19 近藤・佐藤（横越中学校）
20 片寄・堀（東石山中学校）
21 千葉・長谷川（坂井輪中学校）
22 関・永井（黒埼中学校）

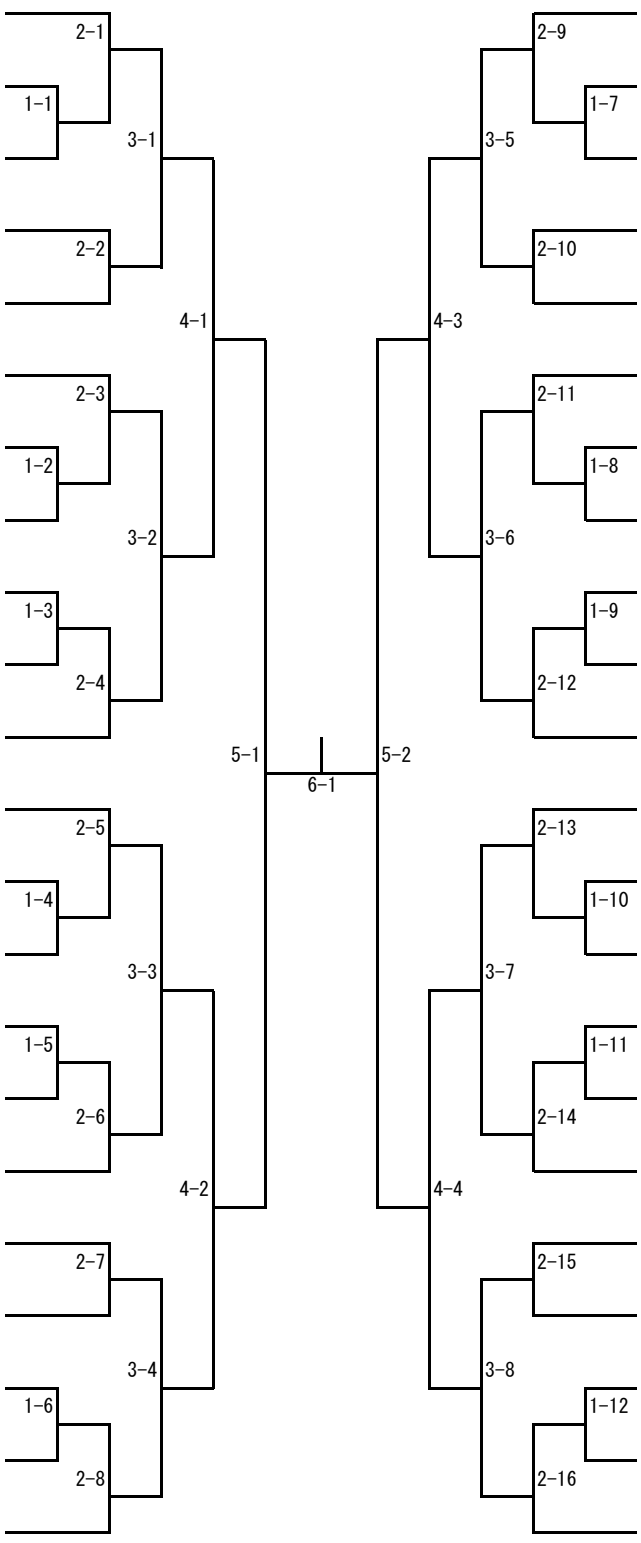

白坂・亀田（坂井輪中学校）　23
寺尾・小林（大江山中学校）　24
瀧澤・松澤（鳥屋野STC）　25
大久保・中山（小新中学校）　26
佐藤・古市（五十嵐STC）　27
田村・江口（石山中学校）　28
羽下・高井（新津第五中学校）　29
本田・井元（新潟UCHINO）　30
楡原・浅井（山潟中学校）　31
福田・山崎（西川中学校）　32
濱登・田中（東石山中学校）　33
五十嵐・新井田（早通中学校）　34
遠藤・若月（Ｎ３）　35
山中・酒井（横越中学校）　36
武田・鳥海（新潟WEST）　37
田村・監物（内野中学校）　38
阿部・藤田（小須戸中学校）　39
山田・高橋（東新潟中学校）　40
新保・永木（亀田ソフトテニスクラブ）　41
丸山・小林（黒埼中学校）　42
吉田・渡邉（白南中学校）　43
伊藤・植松（柳都中学校）　44