第55回新潟市秋季市民総合体育祭秋季職域クラブ対抗ソフトテニス大会

令和1年9月22日
新潟市庭球場

【 男 子 A 】

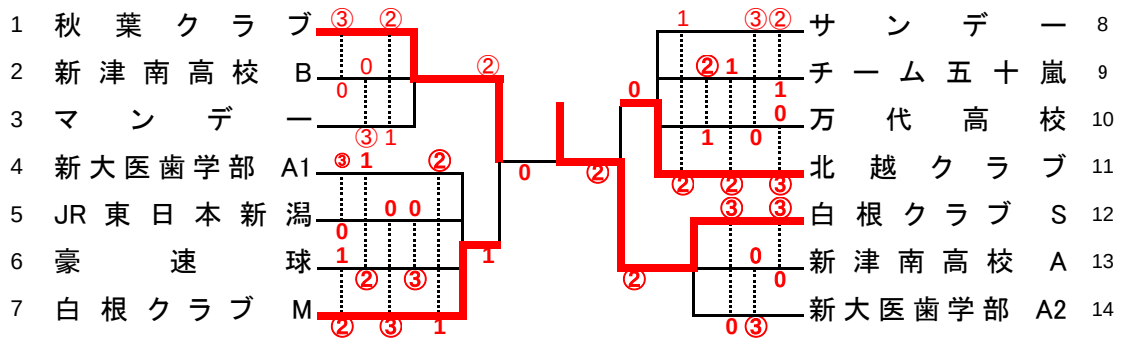

1位 白根クラブ S
2位 秋葉クラブ
3位 北越クラブ
3位 白根クラブ M

【 男 子 B 】

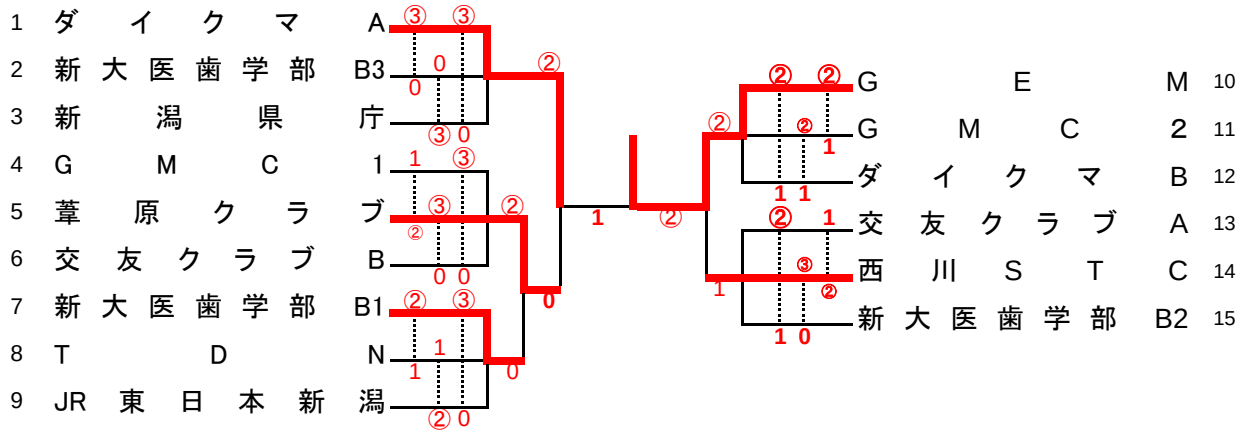

1位 GEM
2位 ダイクマ A
3位 西川STC
3位 葦原クラブ

【 女 子 】

No.	チーム名	1	2	3	4	5	勝数	負数	得セット	失セット	得ゲーム	失ゲーム	得失差	順位
1	秋葉クラブ		③	③	②	②	4	0					1	
2	新潟中央高校 2	0		0	0	②	1	3	2	4			5	
3	SPARK	0	③		③	③	3	1					2	
4	新潟中央高校 1	1	③	0		1	1	3	4	2			3	
5	GMC	1	1	0	②		1	3	3	3			4	

1位 秋葉クラブ
2位 SPARK

試合順序

・3チームリーグ　1-2　2-3　1-3

・4チームリーグ　1-2　2-4　1-3　2-4　2-3　1-4

・5チームリーグ　1-2　3-4　2-5　1-3　4-5　2-3　1-4　3-5　2-4　1-5